Аудиосистема
MS3A

Руководство пользователя

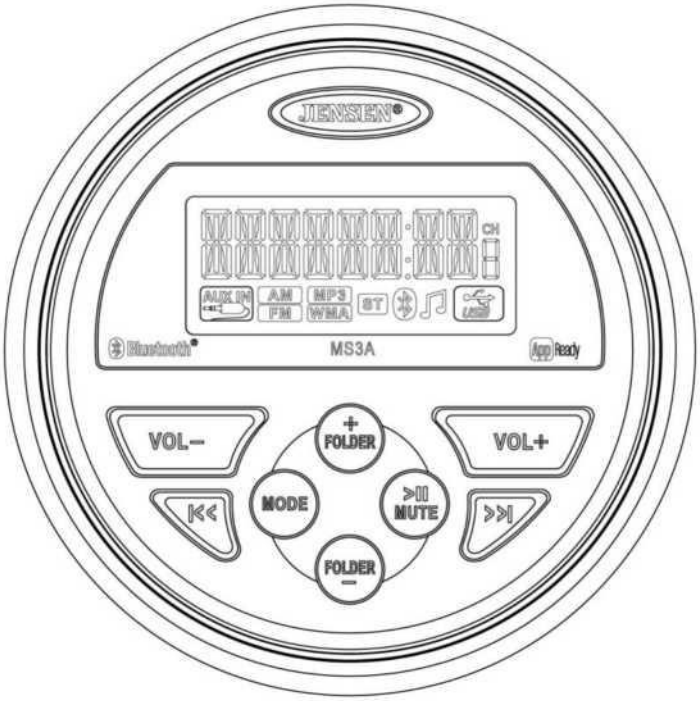

Содержание

Общая информация 3
Характеристики 3
Содержимое комплекта 3
Информация по технике безопасности 4
Установка 6
Монтаж аудиосистемы 6
Дополнительный вход 7
Линейный выход 7
Монтажная схема 8
Управление 9
Основные функции 9
Аудио меню 10
Радио режим 10
USB режим 11
Режим дополнительного входа 11
Режим Bluetooth 12
Настройка приложения jControl 15
Устранение неисправностей 16
Технические характеристики 17

Благодарим Вас за приобретение аудиосистемы марки Jensen. Пожалуйста, уделите время изучению данного руководства, чтобы обеспечить безопасное и приятное использование данной аудиосистемы.

Технические характеристики

- Степень защиты от воды iPx6
- Защита от коррозии и УФ-излучения
- AM/FM тюнер
- 12 программируемых предустановленных каналов (6 AM, 6 FM)
- USB MP3/WMA Плеер
- Дополнительный задний аудиовыход
- 4-х канальный усиленный аудиовыход
- Поддержка Bluetooth (режимы A2DP и AVRCP)
- **jControl** - приложение для удобного управления аудиосистемой со своего смартфона

Содержимое комплекта

- Аудиосистема MS3A Radio
- Монтажное крепление
- Установочный винт (x2)
- Шестигранные стопорные гайки (x2)
- Шайбы (x2)

Внимание: производитель не несет ответственности за возникновение каких-либо радиопомех, вызванных самовольными модификациями аудиосистемы ее владельцем. Такие модификации могут нарушить права владельца на эксплуатацию аудиосистемы.

Техника безопасности

- Внимательно ознакомьтесь с данным руководством перед использованием аудиосистемы.
- Храните данное руководство в безопасном и доступном месте.
- Строго следуйте указанным в руководстве инструкциям по технике безопасности для обеспечения корректной и безопасной работы аудиосистемы.
- Установите прибор на безопасном расстоянии от источников тепла, таких как радиаторы, электроплиты и других устройств, производящих тепло.
- Используйте только комплектующие, одобренные производителем.
- Не используйте агрессивные моющие средства. Протирайте устройство только сухой тряпкой.

Использование в процессе вождения

- Громкость воспроизведения не должна мешать управлению вашим транспортным средством или отвлекать от вождения.

Защита от воздействия воды

- Не допускайте погружения аудиосистемы в воду, так как это может привести к короткому замыканию, пожару или другим серьезным последствиям.

Защита от высоких температур

- Длительное воздействие прямых солнечных лучей может привести к перегреву внутри системы. В таком случае, позвольте системе немного охладиться перед началом воспроизведения. Не устанавливайте аудиосистему в непосредственной близости от отсека двигателя.

Использование подходящих источников питания

- Аудиосистема предназначена для работы с аккумуляторами постоянного напряжения 12В

ВНИМАНИЕ:

- Никогда не открывайте, разбирайте или модифицируйте аудиосистему или ее компоненты, так как это может привести к короткому замыканию, пожарам или другим повреждениям.
- Используйте подходящий номинальный ток при замене предохранителя. Несоблюдение данного требования может привести к пожару, короткому замыканию или повреждению устройства.
- Не устанавливайте аудиосистему в месте, где оно способно помешать управлению водным средством. Прокладывая провода, убедитесь, что они не будут зажаты или защемлены острыми металлическими концами. Избегайте подвижных предметов или заостренных углов в местах прохождения проводки. При прохождении проводов через металлические отверстия, используйте резиновые заглушки во избежание

- повреждения изоляции проводов острыми концами отверстий. Рекомендуется также замазать герметиком все отверстия, через которые может проникнуть вода.
- При выборе места установки, помните, что аудиосистема должна быть расположена на плоской, хорошо вентилируемой поверхности. Во избежание каких-либо повреждений, убедитесь, что над аудиосистемой остается достаточное свободное место.
- Перед монтажом аудиосистемы тщательно проверьте место установки и убедитесь, что прибор не помешает работе проводов, топливных шлангов, топливного бака и другого оборудования.
- Во избежание короткого замыкания, отключайте прибор от сети во время всего процесса установки.

Установка

Монтаж аудиосистемы

1. Выберите место для установки аудиосистемы на приборной панели, обеспечив свободное пространство за приборной панелью для проводки кабеля к источнику тока. Обеспечьте доступ к разъемам AUX IN, LINE OUT и USB и протяните провода необходимой длины.

2. Вырежьте отверстие в приборной панели, используя шаблон в конце руководства. Для установки устройства необходимо обеспечить свободное пространство как минимум 2 см вглубь приборной панели.

Внимание! Не устанавливайте систему в местах, где она может быть подтоплена водой.

3. Вставьте пружинные шайбы в штифты и приложите их к задней части аудиосистемы.

4. Поместите аудиосистему перед отверстием приборной панели так, чтобы внутрь можно было беспрепятственно провести проводку.

5. При подключении используйте монтажную схему на стр. 8. После завершения монтажа проводов, включите аудиосистему для проверки ее работы. Если система не работает, проверьте еще раз правильность подключения проводов. После успешного подключения системы установите ее на приборную панель.

Внимание: Перед окончательной установкой на приборную панель еще раз убедитесь в правильности соединения проводов и корректной работе устройства.

6. Вставьте прибор в монтажное отверстие.

7. При помощи U-образного кронштейна закрепите аудиосистему на приборной панели, используя шестигранной гайки.

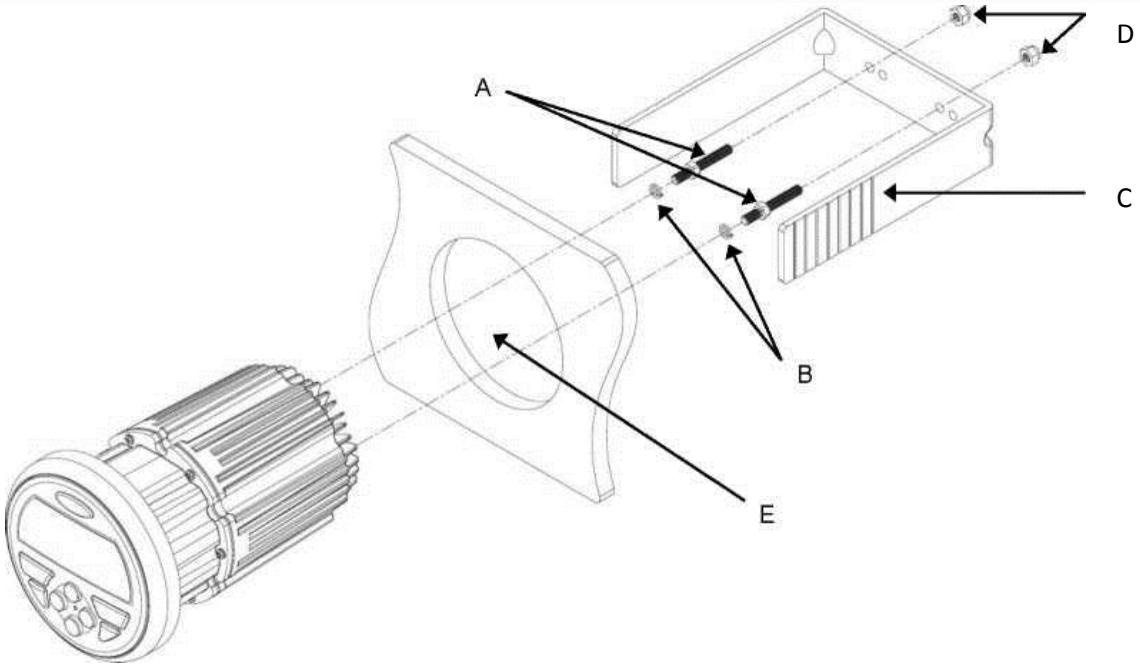

Рисунок A - установка

Дополнительный вход

Подключите портативную аудиосистему к гнезду аудиовхода (AUX IN RIGHT/LEFT) на задней панели при помощи RCA проводов.

Линейный выход

Разъемы линейных выходов (LINE OUT RIGHT/LEFT) на задней панели выводят линейный аналоговый сигнал. Используйте этот выход для подключения к внешнему усилителю.

Монтажная схема

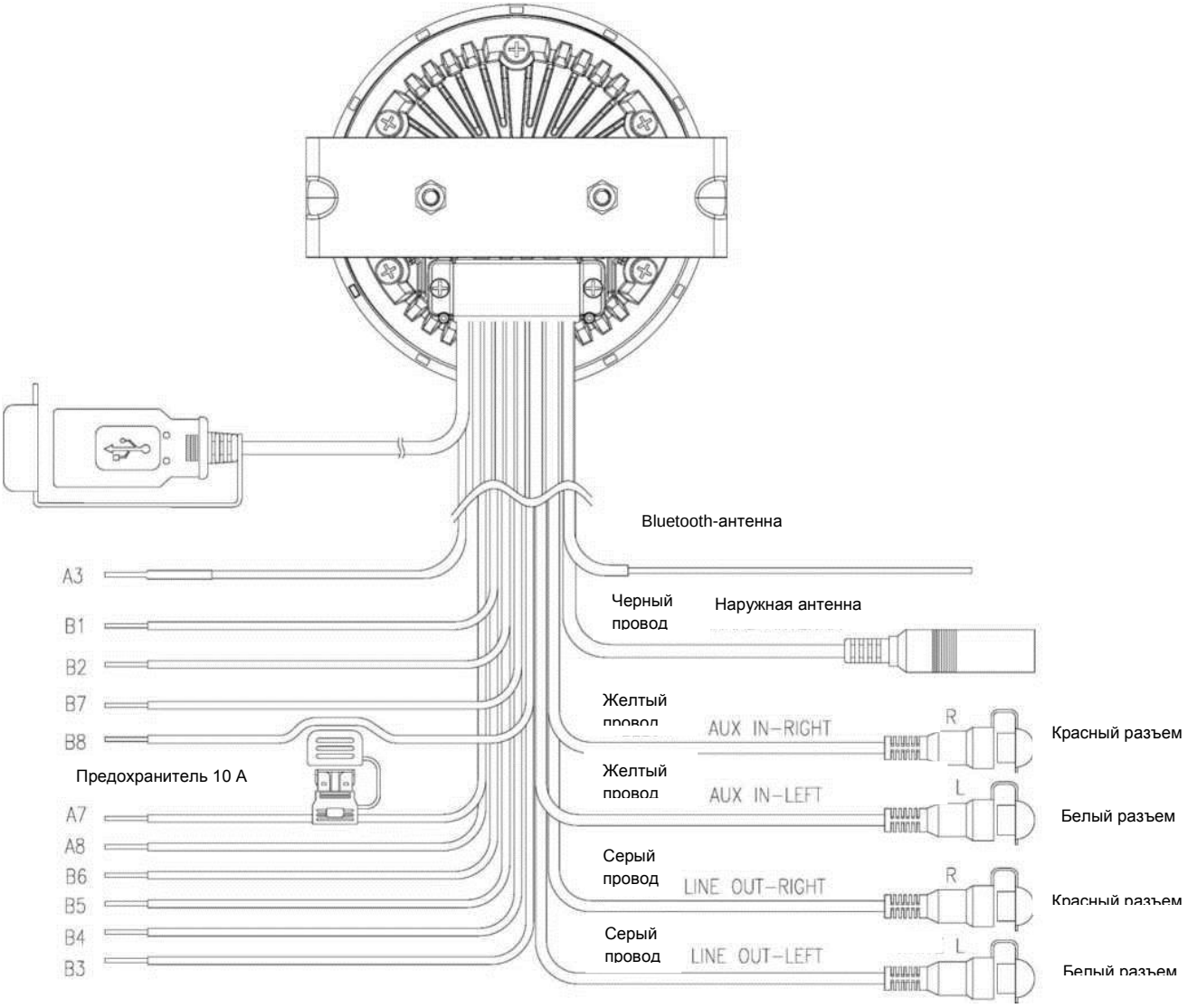

Номер	Цвет провода	Описание
B1	Фиолетовый	Правый задний динамик(+)
B2	Фиолетовый/черный	Правый задний динамик(-)
B7	Зеленый	Левый задний динамик(+)
B8	Зеленый/черный	Левый задний динамик(-)
A3	Синий	Дистанционный усилитель мощности
A8	Черный	Заземление
A7	Красный	+12В переключенный
B3	Серый	Правый передний динамик(+)
B4	Серый/черный	Правый передний динамик(-)
B5	Белый	Левый передний динамик(+)
B6	Белый/черный	Левый передний динамик(-)

Важно: Не подключайте красный провод к постоянному источнику питания. Он должен быть подключен к бортовому питанию с переключателем, такому как IGN или ACC.

Управление

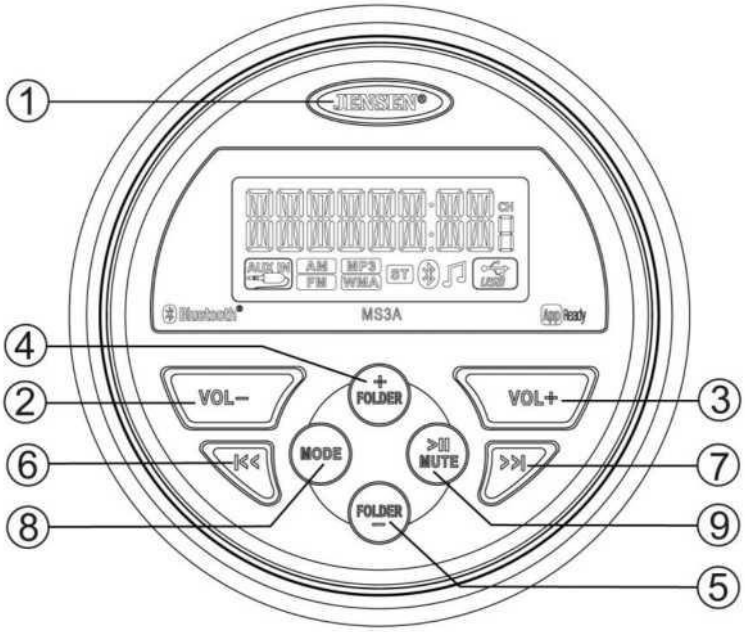

Основные функции

Питание

Нажмите на кнопку **JENSEN (1)** для включения/выключения устройства

Сброс настроек

Выполните следующие действия для сброса настроек до заводских значений:

1. Нажмите и удерживайте кнопку питания **(1)** для отображения версии программного обеспечения.
2. Нажмите кнопку **VOL + (3)** для отображения функции “RESET” (сброс настроек).
3. Нажмите кнопку питания для подтверждения сброса настроек до заводских значений.

Громкость

Нажмите кнопку **VOL + (3)** для увеличения громкости.

Нажмите кнопку **VOL – (2)** для уменьшения громкости.

Нажмите и удерживайте необходимую кнопку **(VOL-,VOL+)** для быстрого уменьшения/увеличения скорости.

Беззвучный режим

Нажмите кнопку**►||/MUTE (9)** для отключения звука через тюнер, AUX или USB входы. Нажмите повторно для возврата к предыдущему режиму громкости.

Выбор режима работы

Нажмите кнопку **MODE** для выбора режима работы: FM, AM, AUX, USB или Bluetooth.

Аудио Режим

Выберите функцию «Радио Режим» для настройки функций автосохранения и проверки преднастроенных каналов. Нажмите и удерживайте кнопку **MODE (8)** для входа в аудио меню. Нажмите кнопку **MODE (8)** повторно для настройки следующих режимов: Низкие частоты, Высокие частоты, Баланс, Микшер, автосохранение, проверка установленных настроек. Нажмите клавиши **VOL +/- (3,2)** для изменения громкости выбранного режима проигрывания.

Радио Режим

Выбор режима настройки США/Европа

Для изменения режима радио настройки США /Европа, выполните следующие шаги:

1. Нажмите и удерживайте 2 сек. кнопку **MODE (8)** для доступа в системное меню.

Нажмите повторно кнопку **MODE (8)** для прокрутки режимов меню (Низкие частоты, Высокие частоты, Баланс, Микшер, автосохранение, сканирование установленных настроек, радио режим США/Европа). На дисплее будет отображено USA (США) или EURO (Европа).

2. Для смены радио режима США/Европа, находясь в этой же закладке меню, нажмите клавиши **VOL -** или **VOL+ (2, 3)**
3. Нажмите кнопку **JENSEN (1)** для подтверждения настроек.

Настройка частоты

Нажмите кнопку **I<<** или **>>I** (6,7) для корректировки радиочастоты.

Поиск канала

Нажмите и удерживайте кнопку **I<<** или **>>I** для поиска устойчивого радиосигнала.

Список преднастроенных каналов

Для сохранения вручную желаемого канала вместо одного из шести преднастроенных, выполните следующие действия:

1. Нажмите кнопку **I<<** или **>>I (6 или 7)** для поиска желаемой радиостанции.
2. Нажмите и удерживайте кнопку **FOLDER +/- (4,5)** для входа в список преднастроенных каналов.
3. Нажмите кнопку **I<<** или **>>I** для выбора радиостанции, которую вы хотите заменить (от 1 до 6).
4. Подождите 3 секунды, далее устройство сохранит необходимый радиоканал в списке преднастроенных каналов, на дисплее при этом отобразится надпись “SAVED” (Сохранено).

Автосохранение

Нажмите и удерживайте кнопку **MODE (8)** для входа в аудио меню. Нажмите кнопку **MODE (8)** повторно, и на дисплее появится надпись “AS” (автосохранение). Нажмите кнопку **>>I** для

включения функции автосохранения желаемого радиоканала вместо одного из предсохраненных. Устройство автоматически перейдет к списку предсохраненных каналов после окончания сохранения.

Проверка преднастроенных каналов

Нажмите и удерживайте кнопку **MODE (8)** для доступа в аудио меню. Нажмите кнопку **MODE (8)** повторно, и на дисплее появится надпись Проверка преднастроенных каналов. Нажмите кнопку **>>I** для начала сканирования преднастроенных каналов и их прослушивания.

Выбор из списка преднастроенных каналов

Нажмите кнопку **FOLDER +/- (4,5)** для выбора подходящего канала из списка.

USB Режим

Вставить/извлечь USB устройство

Вы можете подключить USB устройство напрямую к USB слоту на задней панели аудиосистемы. Воспроизведение начнется автоматически.

Нажмите кнопку MODE (8) для включения USB режима от других источников.

Воспроизведение/ Пауза (USB)

Во время воспроизведения в режиме USB, нажмите кнопку► **||/MUTE (9)** для паузы, повторное нажатие продолжит воспроизведение.

Следующий/предыдущий файл

Нажмите кнопку **I<<** или **>>I** для перехода к предыдущей или следующей записи.

Выбор папки

Нажмите кнопку **FOLDER +/- (4,5)** для перехода к предыдущей/следующей папке. Воспроизведение начнется автоматически с первой позиции в выбранной папке.

Прокрутка вперед/назад

Нажмите и удерживайте кнопку **I<<** или **>>I** для быстрой прокрутки вперед/назад.

Режим дополнительного входа

Нажмите на кнопку **MODE (8)** для прямого доступа в режим линейного входа (AUX IN), когда к аудиосистеме подключено портативное аудио устройство.

Режим Bluetooth

Встроенная технология Bluetooth позволяет аудиосистеме MS3A подключаться к любому устройству, также оснащенному функцией Bluetooth, для воспроизведения аудио.

О технологии Bluetooth

Технология беспроводного соединения Bluetooth представляет собой беспроводной радио протокол для передачи данных на малых расстояниях. Она работает в пределах радиочастот 2.4 ГГц и передает данные на скорости 2.1 Мб/с в радиусе 10 метров.

Функции меню Bluetooth

Обратите внимание, что некоторые из функций доступны только при включенном Bluetooth соединении.

Нажмите и удерживайте кнопку **MODE (8)** для входа в режим настройки Bluetooth. Нажмите кнопку **MODE (8)** повторно для доступа к следующим функциям Bluetooth:

ВКЛ/ВЫКЛ режима Bluetooth: Нажмите кнопку **VOL+** или **VOL-** для включения или выключения режима Bluetooth

Режим сопряжения Bluetooth: В меню управления Bluetooth Вашей аудиосистемы нажмите на кнопку **►||/MUTE (9)** для включения режима сопряжения. Режим будет активен в течение 120 секунд и подключит возможные для сопряжения Bluetooth устройства.

Подключение устройства:

Нажмите на кнопку **► ||/MUTE** для просмотра предыдущих сопряженных устройств. Нажмите **VOL+** или **VOL-** для перехода между ними. Выбрав необходимое устройство, нажмите снова на кнопку **►||/MUTE** для перехода к функциям закрепления/ отмены закрепления, отключения устройства или удаления его из списка сопряжения Bluetooth. Используйте кнопки **VOL+** и **VOL-** для переключения между функциями.

Закрепление/отмена закрепления: Аудиосистема MS3A может сохранять в памяти до 5 подключаемых Bluetooth устройств. Вы можете закрепить необходимое устройство в списке подключений. Для этого нажмите кнопку **►||/MUTE (9) –** закрепление/отмена закрепления.

Отключение устройства: Для отключения вашего устройства от режима сопряжения, нажмите кнопку **►||/MUTE.** Соединение может быть установлено заново путем выбора аудиосистемы MS3A в списке Bluetooth подключений на вашем устройстве.

Удаление устройства из списка сопряжения Bluetooth: Для удаления вашего устройства из списка сопряжения Bluetooth, нажмите на кнопку **►||/MUTE (9).** Для повторной установки соединения, необходимо заново пройти процедуру сопряжения Bluetooth.

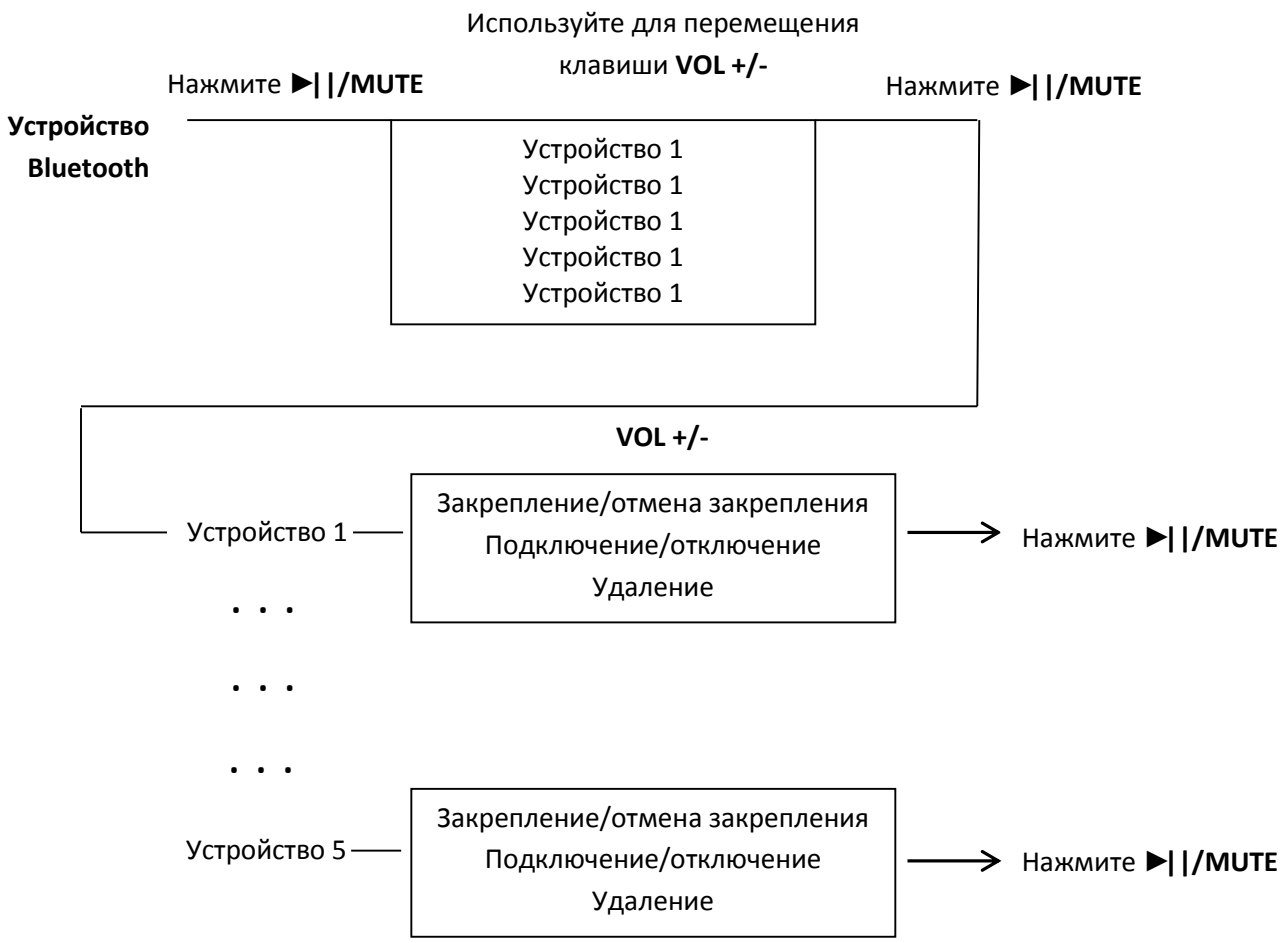

Режим сопряжения Bluetooth

Перед подключением своего устройства к аудиосистеме MS3A, убедитесь, что оно активно и готово к принятию сигнала. Активируйте на аудиосистеме Bluetooth аудио режим. Нажмите и удерживайте кнопку **MODE (8)**.

Нажмите повторно на кнопку **MODE(8),** на экране появится надпись PAIR (Режим сопряжения Bluetooth) и начнется отсчет от 120 до 0. После завершения поиска, на вашем устройстве отобразится название подключаемой аудиосистемы (MS3A).

Как только подключение будет установлено, на экране вашего устройства появится значок Bluetooth ( ).Выберите подключение MS3A.

Если потребуется, введите пароль для сопряжения (0000).

После успешного подключения, вы можете наслаждаться воспроизведением.

Ответ на входящий звонок

При ответе на входящий звонок воспроизведение автоматически прекратится. После завершения разговора воспроизведение по Bluetooth начнется снова. Однако, в зависимости от модели сопряженного устройства, может потребоваться снова нажать на кнопку воспроизведения.

Воспроизведение аудио по Bluetooth (расширенный профиль передачи звука A2DP)

Выбор звуковой дорожки

Нажмите **|<<** (6) или **>>|** (7) для перехода к предыдущей или следующей аудиозаписи.

Режим паузы

Нажмите на кнопку ► **||/MUTE (9)** для остановки Bluetooth воспроизведения. На экране появится надпись “BT AUDIO PAUSE” (Пауза). Снова нажмите кнопку►**||/MUTE (9)** для воспроизведения. При переходе в другой режим, воспроизведение остановится автоматически. Нажмите кнопку ► **||/MUTE (9)** для возврата в режим воспроизведения аудио по Bluetooth.

Внимание: В случае разрыва Bluetooth соединения из-за отключения питания или потери сигнала, аудиосистема автоматически запустит поиск подходящего устройства, когда это вновь станет возможно.

Управление приложением

Приложение JENSEN® Specialty Controller - это пульт дистанционного управления для вашей аудиосистемы, который вы можете настроить прямо на своем смартфоне или планшете.

С помощью данного приложения Вы сможете управлять всеми основным функциями аудиосистемы, а именно:

- Включение/отключение питания
- Управление звуком
- Управление AM/FM радио тюнером: доступ к станции, сохранение найденных каналов
- Воспроизведение по Bluetooth
- Просмотр папок и выбор аудиозаписей, в том числе проигрываемых от USB устройства
- Контроль режима дополнительного входа (аналоговый вход 1)
- Управление аудио меню – режим низких частот, высоких частот, баланс, микшер, настройки громкости.
- Визуальный дисплей позволяет Вам видеть название композиции и исполнителя на экране Вашего мобильного устройства/планшета

Подключение приложения к аудиосистеме

После установки приложения **jControl** на ваше мобильное устройство, подключите его к MS3A, пользуясь инструкцией ***Режим сопряжения Bluetooth.***

При использовании приложения на операционной системе Android, закройте его перед Bluetooth сопряжением. Иначе могут возникнуть проблемы с Bluetooth соединением.

Устранение неполадок

Проблема	Способ решения
Отсутствует электропитание	• Если источник питания подключен к вспомогательной электрической цепи, но двигатель не работает, попробуйте повернуть ключ зажигания в положение “ACC” (подача тока к вспомогательным источникам энергии) • Проверьте, не перегорел ли предохранитель. При необходимости замените его предохранителем серии ATO 10 A.
Отсутствие AM/FM приема	• Проверьте, подсоединен ли антенный кабель. • Вставьте антенный кабель более плотно.
Отсутствует звук	• Проверьте и при необходимости увеличьте уровень громкости. • Проверьте, подключено ли устройство к источнику питания и включено ли оно. • Проверьте, не находится ли воспроизведение в режиме паузы.

Технические характеристики

Общие характеристики

Диапазон частот (для Bluetooth)…….....2.4~2.4835ГГц
Максимальная частота передачи радиочастот (для Bluetooth)…….....… 4 дБ/м
Источник питания.....……. 12В постоянного тока, заземление отрицательного полюса
Рабочее напряжение .....……..……..10-16В постоянного тока
Размеры устройства ..... …….....диаметр 8,9 см, ширина 12,7 см
Монтажный размер ..... ……....…длина 9,8 см, ширина 15,2 см
Вес.....……..……1,45 кг

FM тюнер

Диапазон частот..... …….……....…….87.5 - 107.9 МГц
Восприимчивость…….....……..…….....<4мВ
Разделение стереоканалов @1 кГц ..... …….……..……..>25дБ

AM тюнер

Диапазон частот..... ……530-1710 Кгц
Восприимчивость ..... …….……<63мВ

Усилитель

Максимальная выходная мощность…….....Общая мощность160 Вт (40 Вт, 4 канала)
Полное выходное сопротивление…….....… сопротивление колонок от 4 до 8 Ом

Допускается внесение изменений без предварительного уведомления

ASA Electronics Corporation
www.asaelectronics.com
www.jensenheavyduty.com
©2016 ASA Electronics Corporation
v. 270616

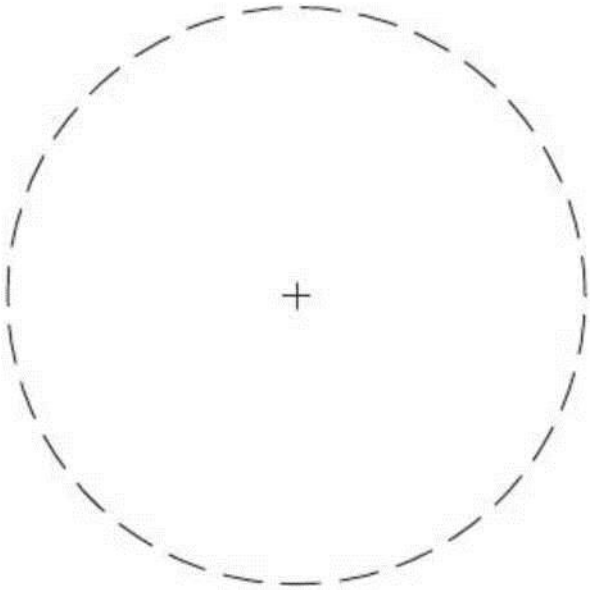

Шаблон для монтажа в приборную панель

Диаметр 7,62 см